технический паспорт
инструкция по эксплуатации

RODMIX®



RMD-38N

сверлильный станок
на магнитном основании

4 603306 341325
артикул 510000383

СОДЕРЖАНИЕ

Описание и технические характеристики изделия 2
Устройство RMD-38N 3
Комплект поставки RMD-38N 3
Правила техники безопасности 4
Применение электроинструмента 4
Обслуживание электроинструмента 5
Гарантийные обязательства 6
Приложение 1 - Схема RMD-38N 7

Внимание!

Перед применением обязательно ознакомьтесь с данной инструкцией и с мерами предосторожности!

ОПИСАНИЕ

Магнитные сверлильные станки RODMIX предназначены для профессионального использования на строительных площадках и металлообрабатывающих предприятиях. Отличаются удобством и надежностью при эксплуатации.

Магнитный сверлильный станок RMD-38N предназначен для сверления металла корончатыми сверлами диаметром до 38 мм. Плавная регулировка оборотов позволяет выставить оптимальную скорость для достижения самых эффективных показателей при сверлении.

Отличается компактностью и наименьшим весом.

Технические характеристики:

Характеристики	RMD-38N
Мощность	1180 Вт
Напряжение / частота тока	220-240 В / 50-60 Гц
Скорость	0-460 об/мин
Плавный пуск	+
Плавная регулировка оборотов	+
Патрон-держатель	Weldon 19
Макс. диаметр корончатого сверла	38 мм
Макс. диаметр спирального сверла	13 мм
Зенкование	40 мм
Максимальная длина сверла	125 мм
Рабочий ход	125 мм
Сила магнита	10000 Н
Мин. толщина металла для магнита	6 мм
Размеры магнита (ДхШхВ)	165x80x40 мм
Размеры станка (ДхШхВ)	180x270x370~570 мм
Вес	11 кг

УСТРОЙСТВО И КОМПЛЕКТАЦИЯ ИЗДЕЛИЯ RMD-38N

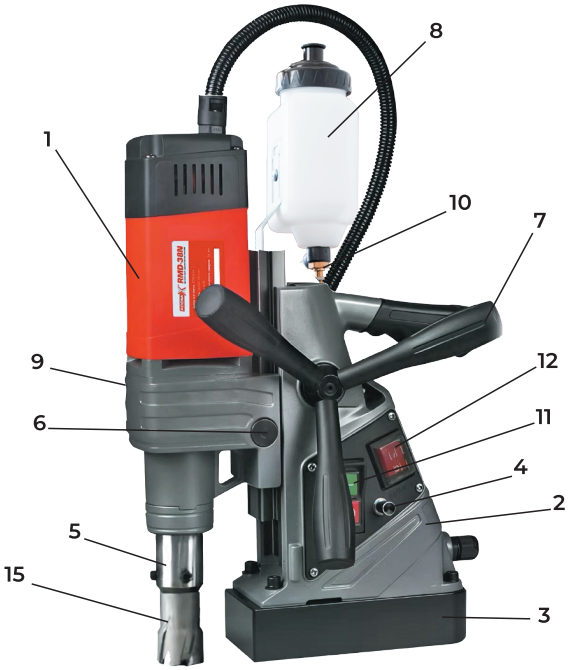

Комплект поставки RMD-38N

артикул 510000383



Кейс	+	Шестигранный ключ	+
Инструкция	+	Ремень с карабином для фиксации	+
Бачок для подачи СОЖ	+	Угольные щетки	+
Центровочный штифт	+		

1 Электродвигатель
2 Станина
3 Электромагнит
4 Предохранитель
5 Патрон Weldon 19 с 2-мя зажимными винтами
6 Регулировочные винты
7 Съемные рукоятки подачи электродвигателя
8 Бачок для подачи смазочно-охлаждающей жидкости (СОЖ)
9 Коннектор шланга для подачи СОЖ
10 Кран подачи СОЖ
11 Вкл/Выкл магнит
12 Вкл/Выкл двигатель
13 Индикатор сети
14 Регулировка скорости
15 Корончатое сверло (в комплект не входит)



ОБЩИЕ ПРАВИЛА ТЕХНИКИ БЕЗОПАСНОСТИ

Внимание!
Перед применением обязательно ознакомьтесь с данной инструкцией и с мерами предосторожности!

1. Используйте только исправный электроинструмент и аксессуары, если в ходе эксплуатации появились признаки неисправности, работы должны быть остановлены, а электроинструмент отключен от электрической сети.
2. Перед работой проведите визуальный осмотр, никогда не используйте электроинструмент с поврежденным кабелем.
3. Сверлильные магнитные станки должны использоваться на чистых и плоских поверхностях. Стружка, крошка, жидкости создают значительные помехи для надёжного крепления электромагнита.
4. При работе на наклонных и вертикальных поверхностях обязательно используйте страховочный ремень. Электроинструмент должен быть выключен.
5. Сверление над головой не рекомендуется (чрезвычайно опасно). Применение охлаждающей жидкости, когда она может попасть в электромотор, запрещено. В таких случаях используйте смазывающие пасты
6. Перед началом работы убедитесь в надежности магнитного сцепления с рабочей поверхностью.
7. Не используйте электроинструмент во взрывоопасной среде, рядом с легковоспламеняющимися жидкостями. Искры от электродвигателя могут стать источником воспламенения.
8. Не подвергайте электроинструмент воздействию воды. Попадание воды существенно повышает риск поражения электрическим током.
9. Электроинструмент всегда должен быть заземлен в соответствии с действующими нормами и правилами.
10. Нельзя включать магнитный сверлильный станок в одну сеть с работающим сварочным аппаратом или «прыгающим» напряжением. Перепады напряжения могут вывести из строя электромагнит и/или электронику.
11. Перед началом работы убедитесь, что в зоне вращающихся деталей нет посторонних предметов.
12. Во избежание травм никогда не используйте свободную одежду или украшения при работе с электроинструментом.
13. Во время работы используйте средства защиты. (Перчатки, защитные очки/маску, наушники).
14. Всегда следуйте рекомендованным режимам скорости. Не перегружайте инструмент.
15. Если для места работы требуется удлинитель кабеля, используйте удлинитель с достаточным сечением, чтобы избежать падения напряжения и перегрева кабеля, что может вывести из стоя электромагнит и/или электронику.
16. Используйте инструмент только по прямому предназначению.
17. Пользуйтесь качественной оснасткой, рекомендованной производителем, предназначенной для конкретного электроинструмента.
18. Содержите инструмент, оснастку и рабочее место в чистоте. Бережное обращение продлевает срок эксплуатации и уменьшает риск несчастных случаев.
19. Храните электроинструмент в недоступном для детей месте и не допускайте к работе лиц, не ознакомившихся с данной инструкцией и общими правилами техники безопасности.



ПРИМЕНЕНИЕ ЭЛЕКТРОИНСТРУМЕНТА

1. Перед применением произведите визуальный осмотр магнитного станка. Убедитесь, что нет поврежденных узлов, кабель не имеет трещин и разрывов, магнит очищен от металлической стружки и грязи.
2. Установите в штатные отверстия по резьбе съемные рычаги рукоятки подачи электромотора.
3. Подсоедините шланг подачи смазочно-охлаждающей жидкости (СОЖ).

4. Залейте в бак заранее приготовленный раствор СОЖ.
5. Осмотрите сверло. Оно должно быть острым и без трещин. Внутрь рекомендуется устанавливать выталкивающий штифт. Он обеспечит равномерную подачу СОЖ, сработает как центратор при начале сверления и как выталкиватель в конце.
6. Установите металлорежущую оснастку (корончатое сверло HSS или TCT, спиральное сверло через адаптер).
7. Установите скорость сверления согласно инструкции/таблицы по применению корончатых сверл в зависимости от диаметра, глубины и свойств металла.
8. Сила магнитного сцепления напрямую зависит от толщины металла. Для идеального прилипания к обрабатываемой поверхности толщина его должна быть не менее 6 мм. Поверхность должна быть очищенной от стружки и жидкости.
9. Включите магнит и убедитесь, что станок надежно зафиксировался (дополнительно засветится индикатор). Поверхность под магнитом должна быть чистой и ровной без посторонних предметов, в противном случае может произойти перекос при сверлении и поломка сверла.
10. При сверлении на наклонных поверхностях под углом 90 градусов и более, обязательно используйте страховочный ремень. В результате кратковременного выключения электричества либо отказа магнита, может произойти падение станка.

Внимание!
Используйте страховочный ремень для фиксации.

11. Приоткройте кран подачи СОЖ и включите электромотор. Не оказывайте чрезмерного давления в начале сверления. После засверливания можно немного усилить давление. Ориентируйтесь на звук. Работайте в оптимальном режиме, не позволяйте двигателю останавливаться.

Внимание!
Металл при обработке нагревается, используйте перчатки чтобы не обжечься.

12. Не пытайтесь досверливать ранее изготовленное отверстие при смещении станины. Это может повредить или разрушить оснастку.

Внимание!
Дополнительную и справочную информацию по применению можно получить на сайте **www.rodmix.ru** в разделе «Блог».

ОБСЛУЖИВАНИЕ ИНСТРУМЕНТА

1. Всегда содержите в чистоте электроинструмент и оснастку. После работы очищайте от стружки, пыли и остатков охлаждающей жидкости.
2. Проверяйте вентиляционные отверстия, они не должны быть загрязнены, чтобы обеспечивать охлаждение двигателя.
3. Всегда проверяйте надежность крепления соединительных винтов станины с электромагнитом.
4. Проверяйте ход каретки, он должен быть равномерным вверх-вниз без усилий под собственным весом электродвигателя. Регулировка производится винтами 7, расположенными на корпусе станины.
5. Ремонт и более сложное обслуживание должно производиться в специализированных сервисных центрах.

Узлы изделий RODMIX постоянно улучшаются и могут быть модифицированы, изменены артикулы и/или дизайн запасных и сменных частей без предварительного уведомления.



ГАРАНТИЙНЫЕ ОБЯЗАТЕЛЬСТВА И СРОК СЛУЖБЫ

Внимание!
Не пытайтесь самостоятельно разбирать и ремонтировать инструмент, это может послужить поводом для отказа в гарантийном обслуживании.

Гарантия на электроинструмент марки RODMIX составляет 1 год со дня продажи через торговых представителей с оформлением гарантийного талона установленного образца.

Гарантия не покрывает те случаи поломок, когда машина использовалась не по назначению, при использовании с перегрузкой электромотора, при механических повреждениях, на поломки, связанные с попаданием воды и скачками напряжения в электрической сети, а также на детали естественного износа.

В случае поломки и неполадок обращайтесь в авторизованные сервисные центры (АСЦ). О ближайшем к Вам АСЦ можно узнать на сайте www.rodmix.ru

Срок службы станка составляет 3 года при правильном использовании в соответствии с инструкцией по применению. Срок службы может быть значительно увеличен благодаря своевременному техническому обслуживанию, замене изношенных деталей на новые. Компания RODMIX располагает полным спектром запчастей на все изделия.

ПРИЛОЖЕНИЕ 1

Схема сборки-разборки сверлильного магнитного станка RODMIX RMD-38N

1	Стопорное кольцо 19
2	Шайба
3	Втулка
4	Пружина
5	Винт M8x10
6	Шпиндель
7	Стопорное кольцо 32
8	Плоская шайба 35
9	Кольцо
10	Втулка
11	Штуцер
12	Подшипник 6904
13	Винт ST5x80
14	Корпус редуктора
15	Винт M8x50
16	Гайка
17	Подшипник 6003
18	Шестерня, зубчатое колесо
19	Стопорное кольцо 17
20	Подшипник 608Z
21	Вал зубчатый
22	Шпонка 4×10
23	Шестерня
24	Средняя крышка
25	Подшипник 6001RS
26	Ротор
27	Кольцо воздушного дефлектора
28	Винт ST5x65
29	Статор
30	Подшипник 608RS
31	Втулка
32	Корпус статора
33	Пружина
34	Угольные щетки
35	Винт M4x6
36	Щеткодержатель
37	Винт M4x12
38	Задняя крышка мотора
39	Винт ST5x45
40	Пластиковая втулка
41	Гофрированная труба
42	Винт M6x12
43	Направляющие
44	Винт M5x10
45	Салазки
46	Зубчатая стойка
47	Винт M6x65
48	Угловой патрубок
49	Винт M5x18
50	Гайка M5
51	Корпус станины
52	Рукоятка
53	Гайка M6
54	Заглушка ручки
55	Стопорное кольцо
56	Плоская шайба 20
57	Пластиковая втулка
58	Вал зубчатый
59	Ручка вала
60	Регулировка скорости
61	Плата магнита
62	Выключатель магнита
63	Панель выключателей
64	Выключатель мотора
65	Магнит 220V
66	Винт M6x20
67	Пружинная шайба 6
68	Плоская шайба 6
69	Винт M4x16
70	Шнур питания

ПРИЛОЖЕНИЕ 1

Схема сборки-разборки сверлильного магнитного станка RODMIX RMD-38N

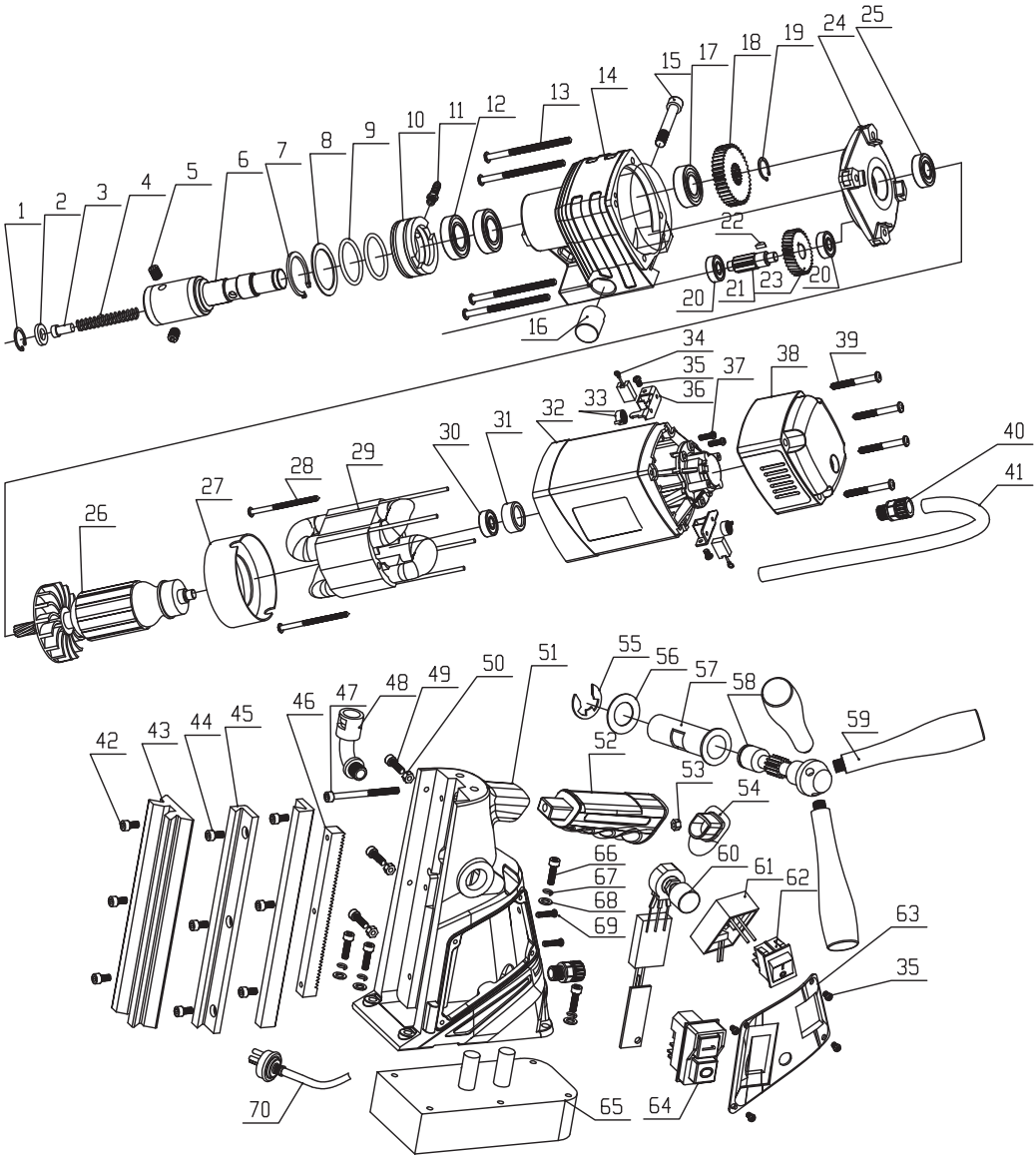

RODMIX®

RMD-38N

сверлильный станок
на магнитном основании



Выбрать товар

Россия, г. Ярославль
ул. Некрасова, 39Б

+7 (4852) 68-00-21
info@rodmix.ru

RODMIX.RU